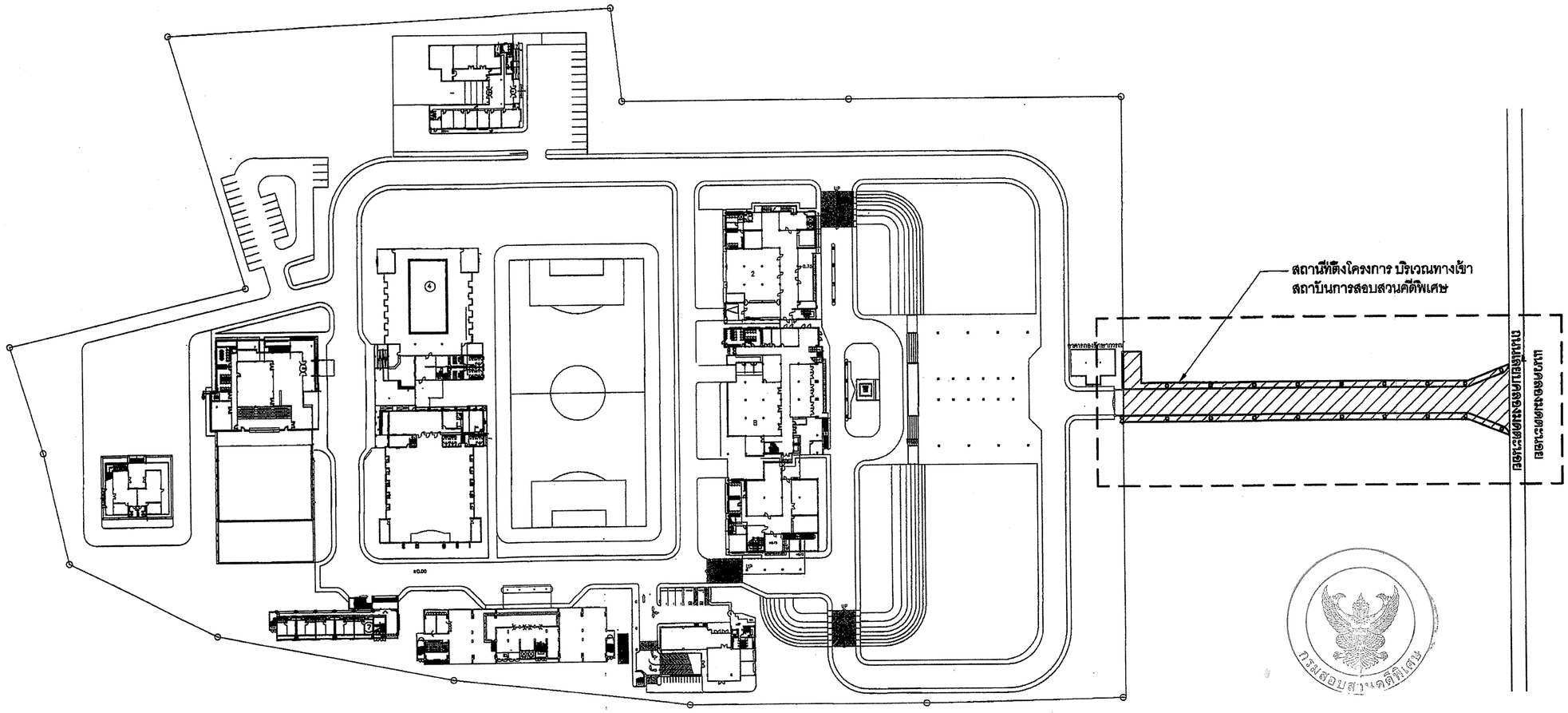

ผังบริเวณแสดงที่ตั้งโครงการ

กรมสอบสวนคดีพิเศษ
DEPARTMENT OF SPECIAL INVESTIGATION
กระทรวงยุติธรรม
DSI

โครงการ :
ก่อสร้างถนน ค.ส.ล.พร้อมท่อระบายน้ำ
ค.ส.ล. Ø 0.60 ม. และทางเดินเท้า

สถานที่ :
บริเวณทางเข้าสถาบันการสอบสวนคดีพิเศษ
แขวงลำผักชี เขตหนองจอก
กรุงเทพมหานคร ฯ

วิศวกร / สำรวจ / เขียนแบบ :
นายธีรยุทธ ยมาภัย ภย 48656
(เจ้าหน้าที่คดีพิเศษชำนาญการ)

แบบแสดง :
ผังบริเวณแสดงที่ตั้งโครงการ

แผ่นที่	1
จำนวนแผ่น	10
วัน / เดือน / ปี	

กองออกแบบและก่อสร้าง
สำนักงานปลัดกระทรวงยุติธรรม

ได้ตรวจสอบแล้ว
(ลงชื่อ) .....ผู้ตรวจ
(ลงชื่อ) .....หัวหน้ากลุ่มงานอาคาร ๓/
ผู้อำนวยการกองออกแบบฯ

โครงการ ก่อสร้างถนนคอนกรีตเสริมเหล็ก บริเวณทางเข้าสถาบันการสอบสวนคดีพิเศษ แขวงลำผักชี เขตหนองจอก กรุงเทพมหานคร

วัตถุประสงค์

1) ถนนคอนกรีตเสริมเหล็ก กว้างประมาณ 8.00-8.80 เมตร ยาวประมาณ 130.00 เมตร หนาประมาณ 0.15 เมตร พื้นที่ประมาณ 1,209.00 ตารางเมตร
2) วางท่อระบายน้ำคอนกรีตเสริมเหล็กขนาดเส้นผ่าศูนย์กลาง 0.60 เมตร พร้อมบ่อพักคอนกรีตเสริมเหล็กทั้งสองฝั่ง ความยาวรวมประมาณ 260.00 เมตร
3) ก่อสร้างคันหินทางเดินเท้าพร้อมปูด้วยบล็อกปูพื้น SCG รุ่นตตกรีช พื้นที่ประมาณ 534.00 ตารางเมตร
4) โคมไฟถนน LED โซล่าเซลล์ 1x90 วัตต์ พร้อมเสาทึ่งเดี่ยวสูง 6.00 เมตร พร้อมฐานตอม่อ ค.ส.ล. ครบชุด จำนวน 18 ต้น

ข้อกำหนดและเงื่อนไขในการก่อสร้าง

1) ก่อนทำการก่อสร้างผู้รับจ้างจะต้องตรวจดูสถานที่ที่จะทำการก่อสร้างเพื่อรับทราบถึงปัญหาและอุปสรรคต่างๆ ซึ่งอาจเกิดขึ้นขณะทำการก่อสร้าง
2) ระดับ-แนวถนนและท่อระบายน้ำและตำแหน่งบ่อพักผู้ควบคุมงานจะกำหนดให้ในวันดูสถานที่หรือขณะทำการก่อสร้างระดับ-แนวถนนและท่อระบายน้ำอาจมีการเปลี่ยนแปลงได้ตามความเหมาะสม ทั้งนี้จะต้องขึ้นอยู่ในดุลยพินิจของคณะกรรมการตรวจการจ้างและผู้ควบคุมงานและผู้ออกแบบ
3) บัญหาและอุปสรรคในการก่อสร้างเช่น เสาไฟฟ้าชั่วคราว แนวท่อประปาชั่วคราวหรือแนวท่อของการประปานครหลวงที่กีดขวางการก่อสร้างให้ถือเป็นหน้าที่ของผู้รับจ้าง ที่จะต้องทำการเคลื่อนย้ายหรือรื้อถอนเพื่อให้การก่อสร้างดำเนินไปด้วยความเรียบร้อย และต้องให้กลับมาใช้งานได้ตามปกติในกรณีที่ยังมีการใช้งานอยู่ โดยผู้รับจ้างจะต้องเป็นผู้รับผิดชอบต่อความเสียหายทั้งหมดรวมถึงค่าใช้จ่ายต่างๆ ที่จะต้องเกิดขึ้น
4) หากมีการต่อเชื่อมท่อระบายน้ำ ผู้รับจ้างจะต้องต่อเชื่อมท่อระบายน้ำที่ก่อสร้างใหม่เข้ากับแนวบ่อพักท่อระบายน้ำของถนนเดิมหรือแนวท่อระบายน้ำสาธารณะตามที่ผู้ควบคุมงานกำหนด
5) ผู้รับจ้างต้องส่งแผนงานที่แสดงการก่อสร้างโครงการได้แล้วเสร็จตามสัญญาเพื่อเป็นแนวทางในการบริหารและควบคุมการก่อสร้างพร้อมผู้ควบคุมงานโครงการ
6) ผู้รับจ้างจะต้องจัดทำป้ายแสดงลักษณะงานและงบประมาณ รวมถึงระยะเวลาทำงานติดตั้งไว้ในบริเวณที่ก่อสร้างที่สามารถมองเห็นได้ชัดเจน
7) ผู้รับจ้างจะต้องจัดหาที่พักสำหรับคนงานและจะต้องกำหนดขอบเขตบริเวณให้ชัดเจนเพื่อป้องกันการก่อความเดือดร้อนรำคาญให้กับบริเวณข้างเคียง และผู้รับจ้างจะต้องจัดหาที่ตั้งสำหรับห้องน้ำ-ห้องอาบน้ำสำหรับคนงานให้ถูกสุขลักษณะ ต้องมีการบำบัดน้ำเสียก่อนที่จะระบายออกสู่ภายนอก ความเสียหายหรือผลกระทบที่เกิดจากผู้รับจ้างไม่ปฏิบัติตามรายละเอียดที่กำหนดในข้อดังกล่าว ผู้รับจ้างจะต้องเป็นผู้รับผิดชอบต่อความเสียหายทั้งหมดรวมถึงค่าใช้จ่ายต่างๆ ที่จะต้องเกิดขึ้น
8) แรงงานต่างด้าวของบริษัทผู้รับจ้างที่เข้ามาปฏิบัติงานในพื้นที่ของกรมสอบสวนคดีพิเศษจะต้องเป็นแรงงานที่ถูกต้องตามกฎหมายเท่านั้น โดยต้องแสดงหลักฐานให้ผู้ควบคุมงานทราบในกรณีที่มีการขอตรวจเอกสาร ในกรณีที่แรงงานต่างด้าวของบริษัทผู้รับจ้างไม่มีเอกสารรับรองที่ถูกต้องผู้ควบคุมงานมีสิทธิให้แรงงานต่างด้าวออกจากพื้นที่ได้โดยทันทีเพราะถือว่าผู้รับจ้างไม่ปฏิบัติตามข้อกฎหมายของแรงงานต่างด้าว
9) กรณีที่ผู้รับจ้างจำเป็นต้องจัดหาไฟฟ้าและประปาสำหรับที่พักคนงานหรือเพื่อการก่อสร้าง ผู้รับจ้างจะต้องดำเนินการจัดหาเองโดยห้ามมิให้ใช้ไฟฟ้าหรือประปาของผู้ว่าจ้างโดยเด็ดขาดไม่ว่ากรณีใดๆ ทั้งสิ้น
10) ในระหว่างดำเนินการก่อสร้างผู้รับจ้างต้องปฏิบัติงานโดยมิให้เกิดผลกระทบหรือกีดขวางในการเข้า-ออก ภายในบริเวณสถาบันการสอบสวนคดีพิเศษ โดยเด็ดขาด กรณีที่เกิดผลกระทบในการเข้า-ออก ภายในบริเวณสถาบันการสอบสวนคดีพิเศษ และผลกระทบดังกล่าวทำให้ต้องมีค่าใช้จ่ายหรือค่าดำเนินการไม่ว่ากรณีใดๆ ก็ตามไม่ว่าจะเป็นหน่วยงานของรัฐหรือเอกชน ผู้รับจ้างจะต้องเป็นผู้รับผิดชอบค่าใช้จ่ายหรือค่าดำเนินการ ทั้งหมดที่เกิดขึ้น โดยผู้รับจ้างไม่มีสิทธิเรียกร้องค่าใช้จ่ายหรือค่าดำเนินการกับผู้ว่าจ้างโดยเด็ดขาด เพราะถือว่าผู้รับจ้างได้ทำการตรวจดูสถานที่ก่อสร้างแล้ว
11) ผู้รับจ้างจะต้องดูแลความสะอาดผิวจราจรสาธารณะที่เกิดจากการปฏิบัติงานของผู้รับจ้างให้มีความสะอาดเรียบร้อยอยู่เสมอถ้าเกิดความเสียหายกับผิวจราจรสาธารณะผู้รับจ้างจะต้องรับผิดชอบในทุกๆ กรณี เพราะถือว่าความเสียหายเกิดจากการปฏิบัติงานของผู้รับจ้าง
12) ผู้รับจ้างต้องทำตามข้อกำหนดของคณะกรรมการวินิจฉัยปัญหาการจัดซื้อจัดจ้างและการบริหารพัสดุภาครัฐด่วนที่สุดที่ กค (กจว) 0405.2/ว 845 ลงวันที่ 31 สิงหาคม 2564 เรื่องอนุมัติยกเว้นและกำหนดแนวทางปฏิบัติตามกฎกระทรวงกำหนดพัสดุและวิธีการจัดซื้อจัดจ้างพัสดุที่รัฐต้องส่งเสริมหรือสนับสนุน (ฉบับที่ 2) 2563
    11.1 ผู้รับจ้างต้องเสนอพัสดุประเภทวัสดุหรือครุภัณฑ์ที่จะใช้ในงานก่อสร้างเป็นพัสดุที่ผลิตในประเทศโดยต้องใช้ไม่น้อยกว่าร้อยละ 60 ของมูลค่าพัสดุที่จะใช้ในงานก่อสร้างทั้งหมดตามสัญญา
    11.2 ผู้รับจ้างต้องเสนอการใช้เหล็กที่ผลิตในประเทศไม่น้อยกว่าร้อยละ 90 ของปริมาณเหล็กที่ต้องใช้ทั้งหมดตามสัญญา
13) เมื่องานก่อสร้างปรับปรุงเสร็จเรียบร้อยแล้วผู้รับจ้างจะต้องทำความสะอาดสถานที่บริเวณก่อสร้างปรับปรุงให้เรียบร้อยพร้อมที่จะใช้งานก่อนที่จะส่งงานให้แก่ผู้ว่าจ้าง
14) ในการตรวจรับงานหากประธานคณะกรรมการตรวจรับมีเหตุสงสัยในความถูกต้องของการก่อสร้าง ผู้รับจ้างจะต้องอำนวยความสะดวกในการตรวจสอบ ไม่ว่าจะเป็นการขุดเจาะผิวจราจรหรือชั้นรองพื้นทาง เพื่อให้คณะกรรมการตรวจการจ้างตรวจสอบไม่ว่ากรณีใดๆ

คอนกรีตเสริมเหล็ก

1) ผู้รับจ้างต้องดำเนินการก่อสร้างตามมาตรฐานงานผิวจราจรแบบคอนกรีต (มทถ.231-2562)
2) ปูนซีเมนต์ที่ใช้ในให้ใช้ปูนซิเมนต์ปอร์ตแลนด์กำลังอัดของคอนกรีตที่ 28 วัน ไม่น้อยกว่า 240 ksc และ 280 ksc ทรงกระบอก
3) ผู้รับจ้างต้องเสนอรายงานผลการออกแบบส่วนผสมคอนกรีต (CONCRETE MIX DESIGN)
4) ผู้รับจ้างต้องแจ้งผู้ควบคุมงานให้ทราบล่วงหน้าก่อนเทคอนกรีตทุกครั้ง เพื่อตรวจสอบการวางเหล็กเสริม แบบหล่อคอนกรีต และเครื่องมืออุปกรณ์ในการทำงานเทคอนกรีต
5) ผู้รับจ้างต้องทำการทดสอบหาค่ายุบตัวทุกครั้ง ที่มีการเทคอนกรีต โดยการสุ่มเก็บตัวอย่างคอนกรีตตามทุกขนาดมาตรฐาน จำนวนอย่างน้อย 3 ก้อน สำหรับการเทคอนกรีตทุก 50 ลูกบาศก์เมตร เพื่อนำไปทดสอบหาค่ากำลังอัดประลัยของคอนกรีต
6) ผู้รับจ้างต้องทำการบ่มคอนกรีตทันที เมื่อผิวคอนกรีตเริ่มแข็งตัวหรือภายใน 12 -24 ชั่วโมง ตามมาตรฐานงานผิวจราจรแบบคอนกรีต (มทถ. 231-2562)
7) ผู้รับจ้างต้องเสนอรายงานผลการทดสอบแท่งตัวอย่างคอนกรีตที่มีค่ากำลังอัดประลัยไม่น้อยกว่าตามที่กำหนด

ท่อระบายน้ำและบ่อพักคอนกรีตเสริมเหล็ก

1) การวางท่อระบายน้ำจะต้องตรวจสอบแนวและระดับต่างๆให้ถูกต้องรอยต่อจะต้องเชื่อมกันให้พอดี ส่วนดินที่ขุดจากการวางท่อระบายน้ำจะต้องนำไปทิ้ง ณ ที่กำหนด
2) บ่อพักคอนกรีตเสริมเหล็ก ท่อระบายน้ำต้องมีขนาดและระยะต่างๆให้ได้ตามที่กำหนดไว้ ในแบบ กรณีตำแหน่งบ่อพักก่อสร้างระยะห่างไม่ได้ตามกำหนดอาจเลื่อนให้สั้นขึ้นหรือยาวออกไปได้ตามความเหมาะสม ทั้งนี้ให้อยู่ในดุลยพินิจของผู้ควบคุมงานแต่จำนวนบ่อพักจะต้องครบตามที่กำหนดไว้ในแบบ
3) ท่อระบายน้ำสามารถที่จะเปลี่ยนแปลงแนวได้ตามความเหมาะสมและประโยชน์ใช้สอยแต่ปริมาณงานต้องครบตามแบบที่กำหนดทั้งนี้จะต้องขึ้นอยู่กับดุลยพินิจของผู้ควบคุมงานหรือคณะกรรมการตรวจรับพัสดุ
4) ท่อระบายน้ำคอนกรีตเสริมเหล็ก คุณภาพตามมาตรฐาน มอก.128 ประเภทชั้นที่ 3
5) ความลาดของท่อขนาด 0.60 เมตร ถ้าไม่บอกไว้เป็นอย่างอื่นให้ใช้ความลาดโดยประมาณ 1:500 หรือลดลง 1 เซ็นต์ติเมตร ต่อความยาว 5.00 เมตร หรือให้อยู่ในดุลยพินิจของผู้ควบคุมงาน

งานเหล็กเสริมคอนกรีต

1) ผู้รับจ้างต้องดำเนินการก่อสร้างตามมาตรฐานงานเหล็กเส้นเสริมคอนกรีต (มทถ.103-2562 และ มทถ.217-2562)
2) เหล็กเส้นกลมและเหล็กข้ออ้อยต้องเป็นไปตามมาตรฐานผลิตภัณฑ์อุตสาหกรรม

งานเสาไฟฟ้าส่องสว่าง

1) ตำแหน่งจุดติดตั้งเสาไฟฟ้าส่องสว่างสามารถปรับเปลี่ยนตำแหน่งได้เพื่อให้เกิดความเหมาะสมและความสวยงาม ทั้งนี้จำนวนเสาไฟฟ้าส่องสว่างจะต้องติดตั้งครบตามจำนวนที่กำหนด

กรมสอบสวนคดีพิเศษ

กองออกแบบและก่อสร้าง
สำนักงานปลัดกระทรวงยุติธรรม
ได้ตรวจสอบแล้ว
(ลงชื่อ) .....ผู้ตรวจ
(ลงชื่อ) .....หัวหน้ากลุ่มงานอาคาร ๓/ผู้อำนวยการกองออกแบบฯ

กรมสอบสวนคดีพิเศษ
DEPARTMENT OF SPECIAL INVESTIGATION
กระทรวงยุติธรรม
D S I

โครงการ : ก่อสร้างถนน ค.ส.ล.พร้อมท่อระบายน้ำ ค.ส.ล. Ø 0.60 ม. และทางเดินเท้า	
สถานที่ : บริเวณทางเข้าสถาบันการสอบสวนคดีพิเศษ แขวงลำผักชี เขตหนองจอก กรุงเทพมหานคร ฯ	
วิศวกร / สำรวจ / เขียนแบบ : นายธีรยุทธ ยมาภัย ภย 48856 (เจ้าหน้าที่คดีพิเศษชำนาญการ)	
แบบแสดง : รายการประกอบแบบ	
แผ่นที่	2
จำนวนแผ่น	10
วัน / เดือน / ปี	

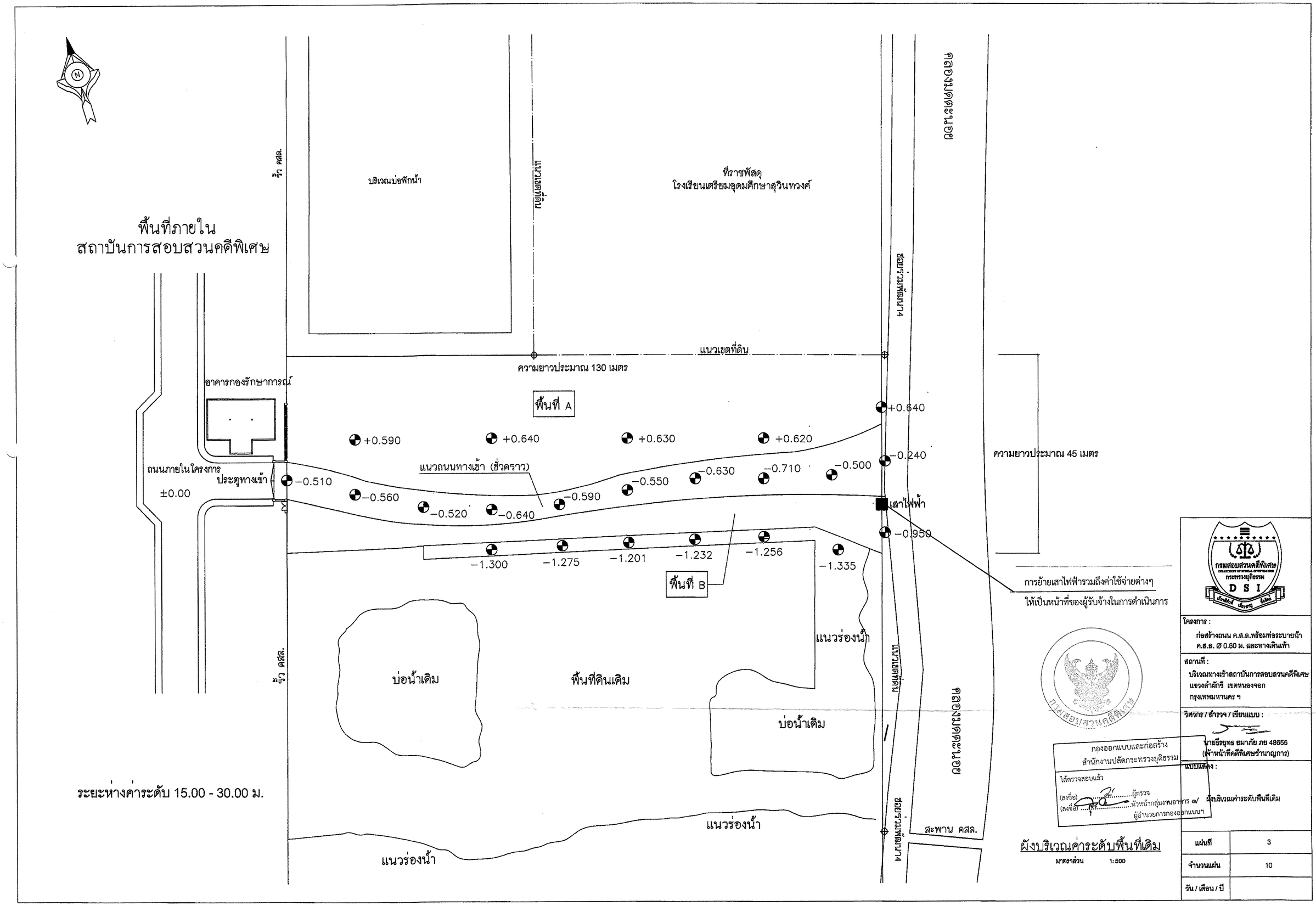

ผังบริเวณค่าระดับพื้นที่เดิม

มาตราส่วน 1:500

กองออกแบบและก่อสร้าง
สำนักงานปลัดกระทรวงยุติธรรม

ได้ตรวจสอบแล้ว

(ลงชื่อ) ....ผู้ตรวจ
(ลงชื่อ) ....หัวหน้ากลุ่มงานอาคาร ๗/
ผู้อำนวยการกองออกแบบฯ

กรมสอบสวนคดีพิเศษ
DEPARTMENT OF SPECIAL INVESTIGATION
กระทรวงยุติธรรม
DSI

โครงการ :
ก่อสร้างถนน ค.ส.ล.พร้อมท่อระบายน้ำ
ค.ส.ล. Ø 0.60 ม. และทางเดินเท้า

สถานที่ :
บริเวณทางเข้าสถาบันการสอบสวนคดีพิเศษ
แขวงลำผักชี เขตหนองจอก
กรุงเทพมหานคร ฯ

วิศวกร / สำรวจ / เขียนแบบ :
นายธีรยุทธ ยมาภัย ภย 48656
(เจ้าหน้าที่คดีพิเศษชำนาญการ)

แบบแสดง :
ผังบริเวณค่าระดับพื้นที่เดิม

แผ่นที่	3
จำนวนแผ่น	10
วัน / เดือน / ปี	

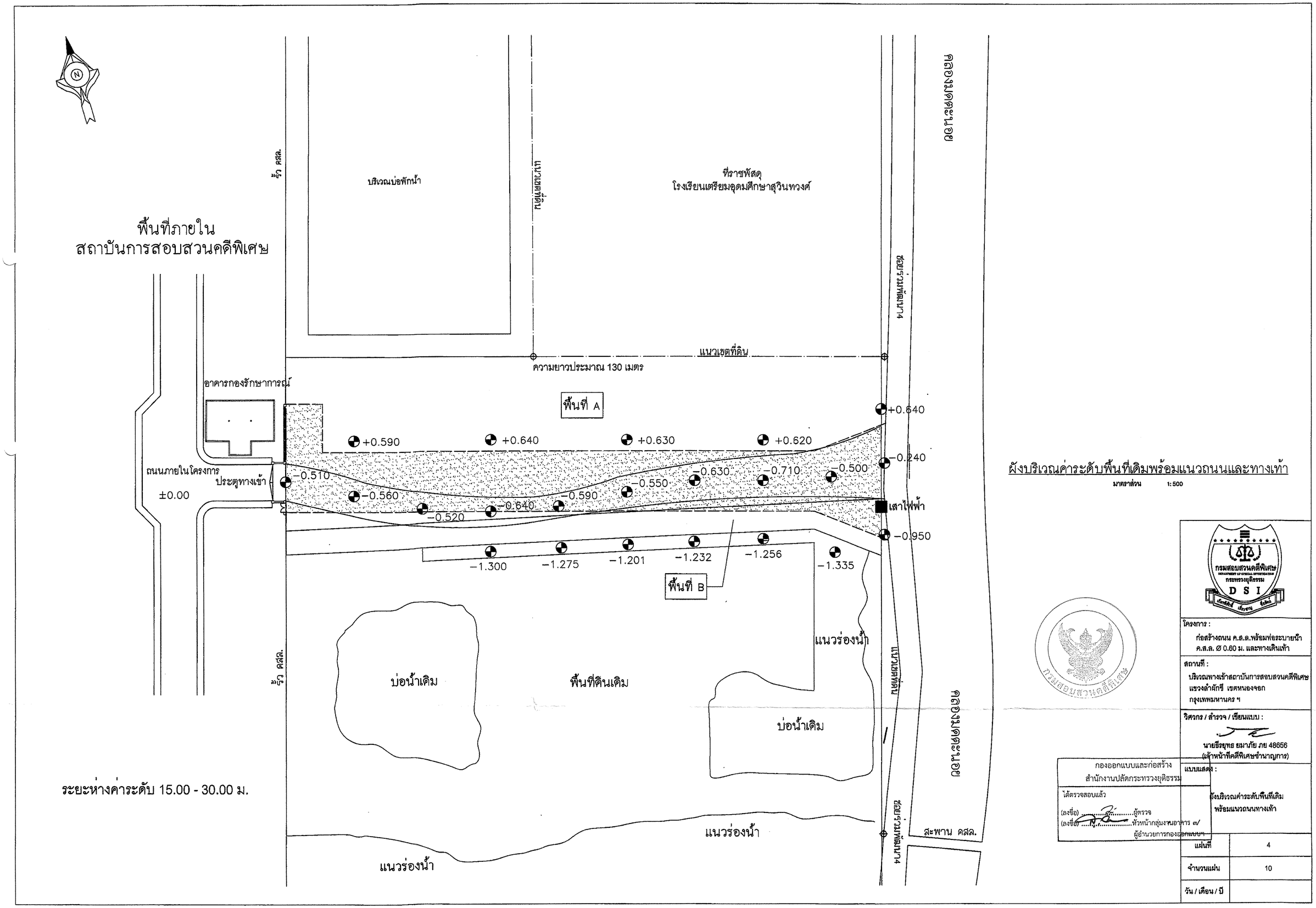

ผังบริเวณค่าระดับพื้นที่เดิมพร้อมแนวถนนและทางเท้า

มาตราส่วน 1:500

กรมสอบสวนคดีพิเศษ
DEPARTMENT OF SPECIAL INVESTIGATION
กระทรวงยุติธรรม
DSI

โครงการ : ก่อสร้างถนน ค.ส.ล.พร้อมท่อระบายน้ำ ค.ส.ล. Ø 0.60 ม. และทางเดินเท้า	
สถานที่ : บริเวณทางเข้าสถาบันการสอบสวนคดีพิเศษ แขวงลำผักชี เขตหนองจอก กรุงเทพมหานคร ฯ	
วิศวกร / สำรวจ / เขียนแบบ : นายธีรยุทธ ยมาภัย ภย 48656 (เจ้าหน้าที่คดีพิเศษชำนาญการ)	
แบบแสดง : ผังบริเวณค่าระดับพื้นที่เดิม พร้อมแนวถนนทางเท้า	
แผ่นที่	4
จำนวนแผ่น	10
วัน / เดือน / ปี	

กองออกแบบและก่อสร้าง
สำนักงานปลัดกระทรวงยุติธรรม

ได้ตรวจสอบแล้ว
(ลงชื่อ) .....ผู้ตรวจ
(ลงชื่อ) .....หัวหน้ากลุ่มงานอาคาร ๓/
ผู้อำนวยการกองออกแบบฯ

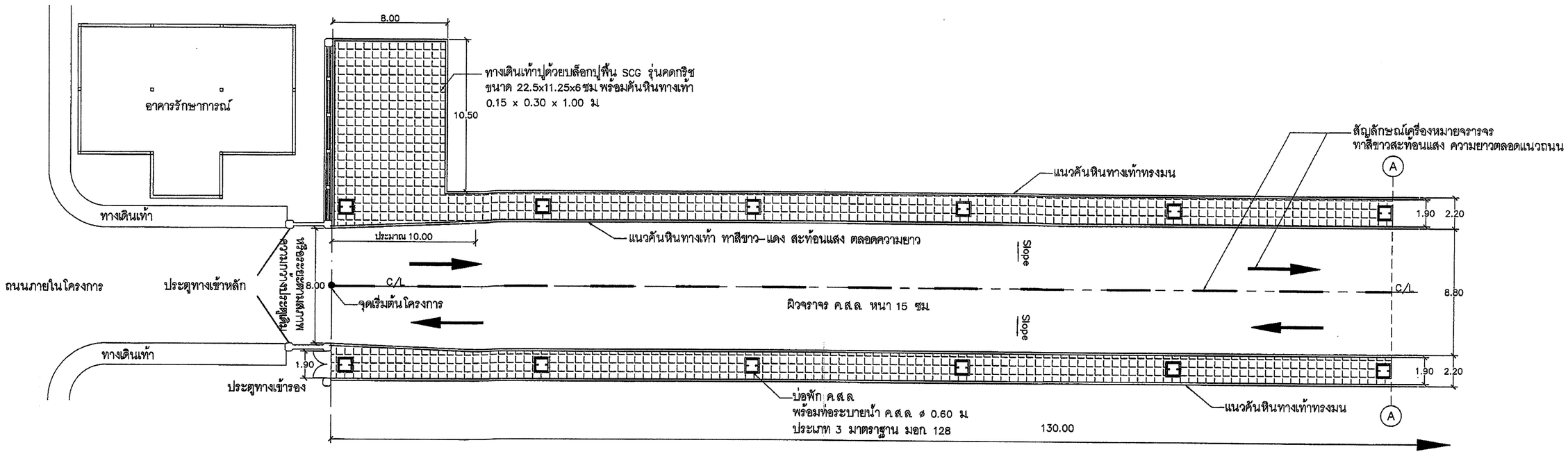

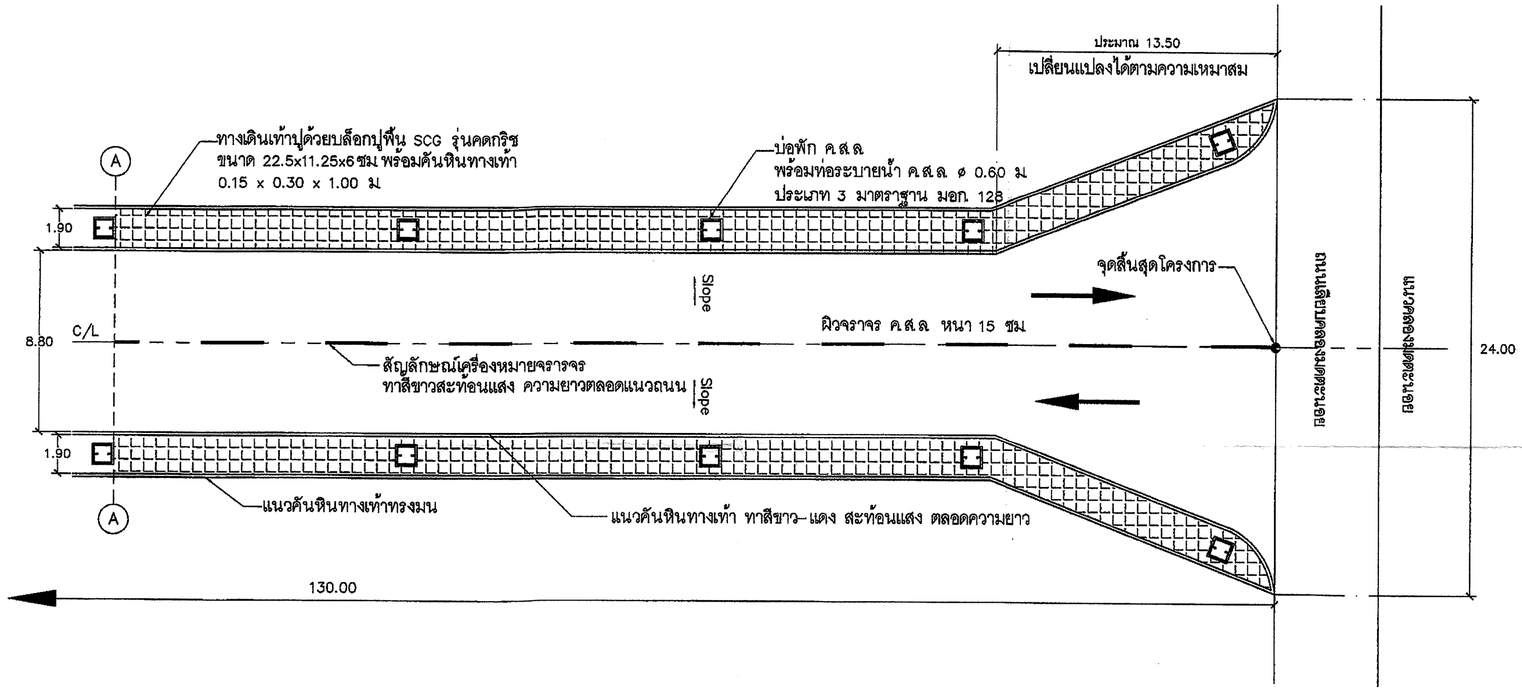

ผังบริเวณถนน 1:200

กรมสอบสวนคดีพิเศษ
DEPARTMENT OF SPECIAL INVESTIGATION
กระทรวงยุติธรรม
DSI

โครงการ : ก่อสร้างถนน ค.ส.ล.พร้อมท่อระบายน้ำ ค.ส.ล. Ø 0.60 ม. และทางเดินเท้า	
สถานที่ : บริเวณทางเข้าสถาบันการสอบสวนคดีพิเศษ แขวงลำผักชี เขตหนองจอก กรุงเทพมหานคร ฯ	
วิศวกร / สำรวจ / เขียนแบบ : นายธีรยุทธ ยมาภัย ภย 48656 (เจ้าหน้าที่คดีพิเศษชำนาญการ)	
แบบแสดง : ผังบริเวณถนน	
แผ่นที่	5
จำนวนแผ่น	10
วัน / เดือน / ปี	

กองออกแบบและกอสร้าง
สำนักงานปลัดกระทรวงยุติธรรม
ได้ตรวจสอบแล้ว
(ลงชื่อ) .....ผู้ตรวจ
(ลงชื่อ) .....หัวหน้ากลุ่มงานอาคาร ๓/
ผู้อำนวยการกองออกแบบฯ

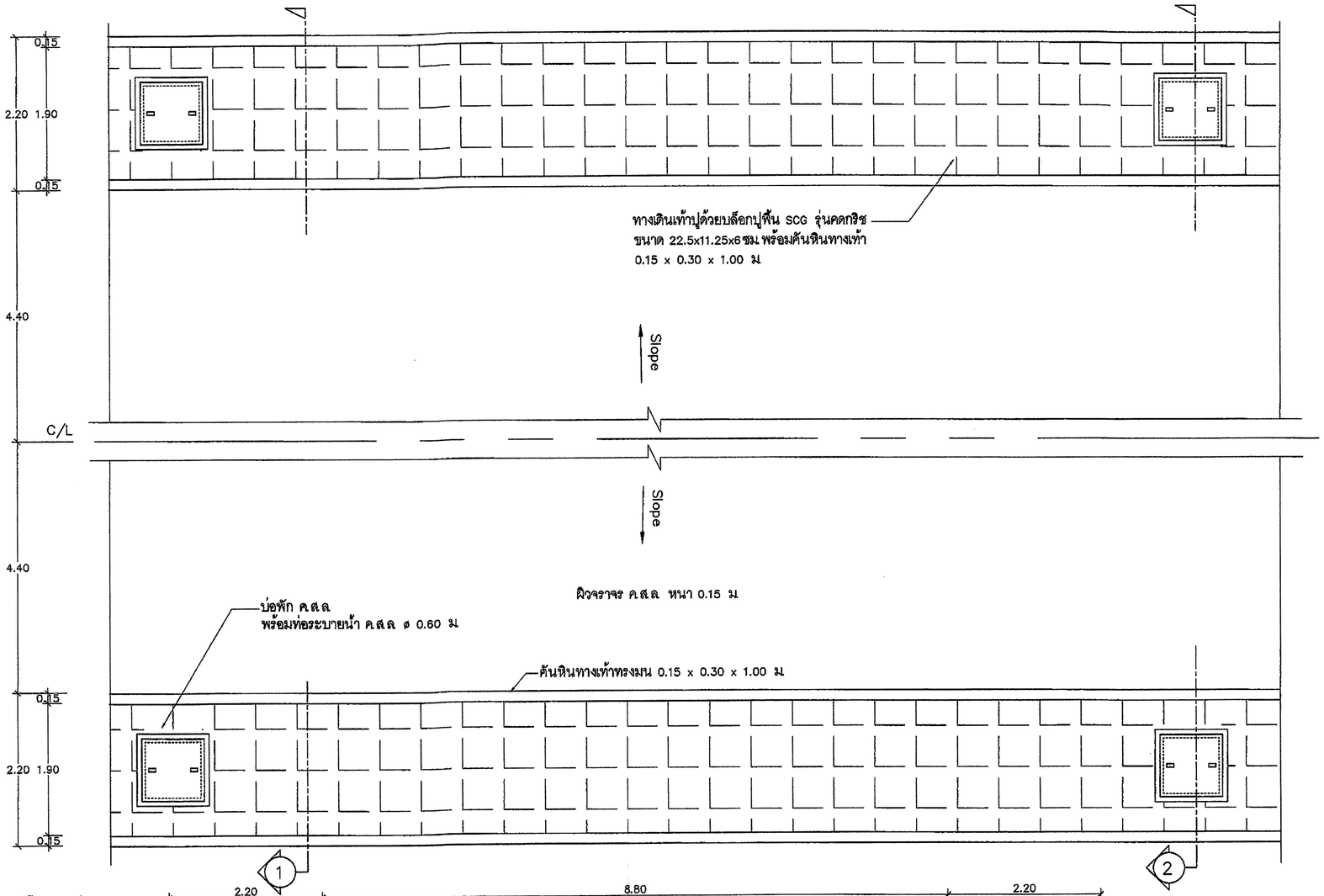

แบบขยายถนน 1:50

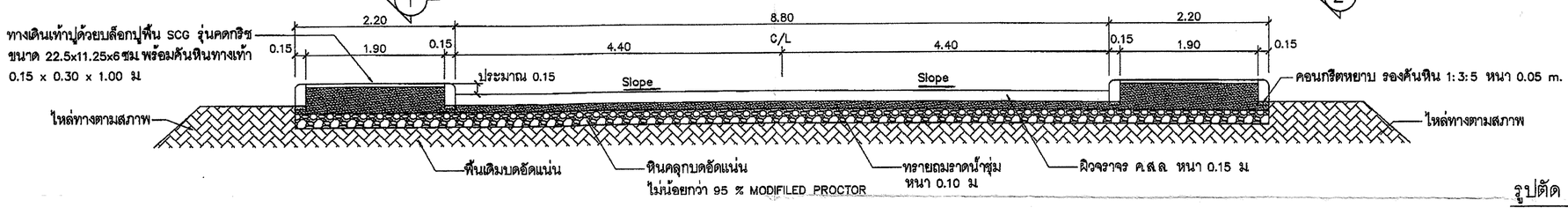

รูปตัด 1 1:50

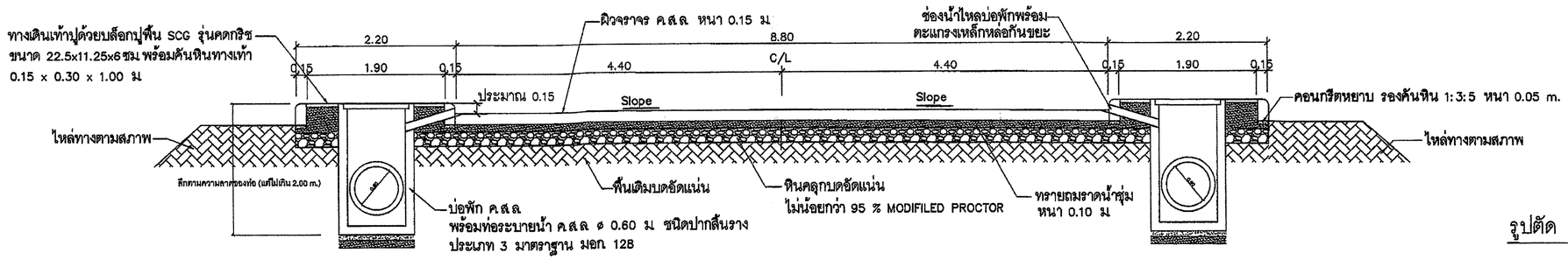

รูปตัด 2 1:50

กองออกแบบและก่อสร้าง
สำนักงานปลัดกระทรวงยุติธรรม

ได้ตรวจสอบแล้ว

(ลงชื่อ).....ผู้ตรวจ

(ลงชื่อ).....หัวหน้ากลุ่มงานอาคาร ๑/
ผู้อำนวยการกองออกแบบฯ

กรมสอบสวนคดีพิเศษ
DEPARTMENT OF SPECIAL INVESTIGATION
กระทรวงยุติธรรม
DSI

โครงการ :
ก่อสร้างถนน ค.ส.ล.พร้อมท่อระบายน้ำ
ค.ส.ล. Ø 0.60 ม. และทางเดินเท้า

สถานที่ :
บริเวณทางเข้าสถาบันการสอบสวนคดีพิเศษ
แขวงลำผักชี เขตหนองจอก
กรุงเทพมหานคร ฯ

วิศวกร / สำรวจ / เขียนแบบ :
นายธีรยุทธ ยมาภัย ภย 48656
(เจ้าหน้าที่คดีพิเศษชำนาญการ)

แบบแสดง :
แบบขยายถนน
รูปตัด 1
รูปตัด 2

แผ่นที่	6
จำนวนแผ่น	10
วัน / เดือน / ปี	

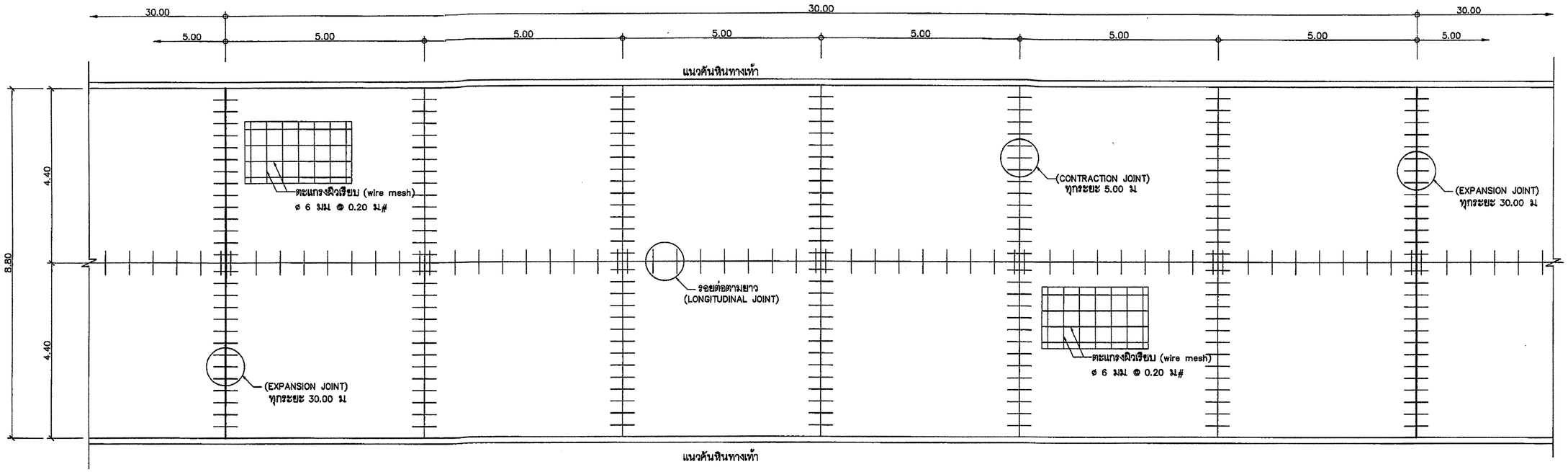

แปลนโครงสร้างถนนคอนกรีต 1:75

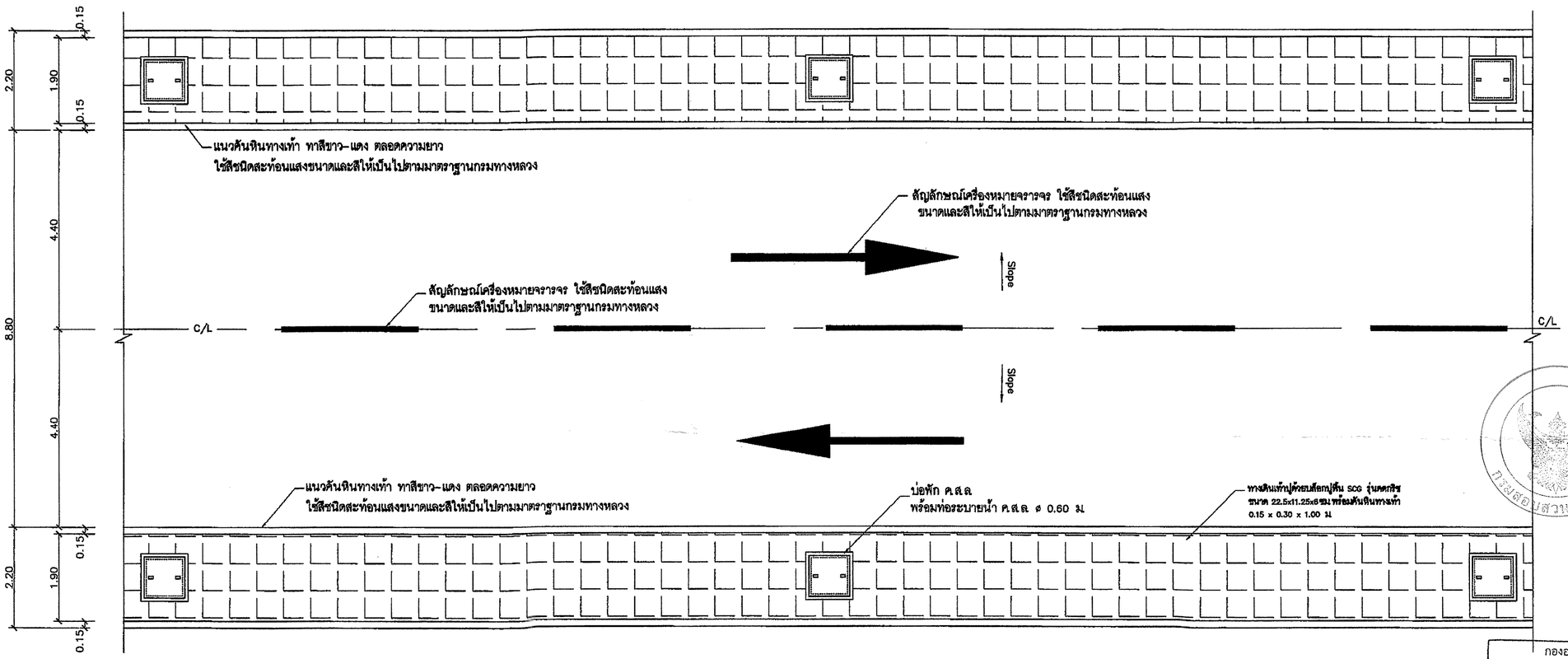

แปลนถนนคอนกรีต 1:75

กรมสอบสวนคดีพิเศษ
DEPARTMENT OF SPECIAL INVESTIGATION
กระทรวงยุติธรรม
D S I

โครงการ :
ก่อสร้างถนน ค.ส.ล.พร้อมท่อระบายน้ำ ค.ส.ล. Ø 0.60 ม. และทางเดินเท้า

สถานที่ :
บริเวณทางเข้าสถาบันการสอบสวนคดีพิเศษ แขวงลำผักชี เขตหนองจอก กรุงเทพมหานคร ฯ

วิศวกร / สำรวจ / เขียนแบบ :
นายธีรยุทธ ยมาภัย ภย 48656
(เจ้าหน้าที่คดีพิเศษชำนาญการ)

แบบแสดง :
แปลนโครงสร้างถนนคอนกรีต
แปลนถนนคอนกรีต

แผ่นที่	7
จำนวนแผ่น	10
วัน / เดือน / ปี	

กองออกแบบและก่อสร้าง
สำนักงานปลัดกระทรวงยุติธรรม

ได้ตรวจสอบแล้ว
(ลงชื่อ) ..... ผู้ตรวจ
(ลงชื่อ) ..... หัวหน้ากลุ่มงานอาคาร ๑/
ผู้อำนวยการกองออกแบบฯ

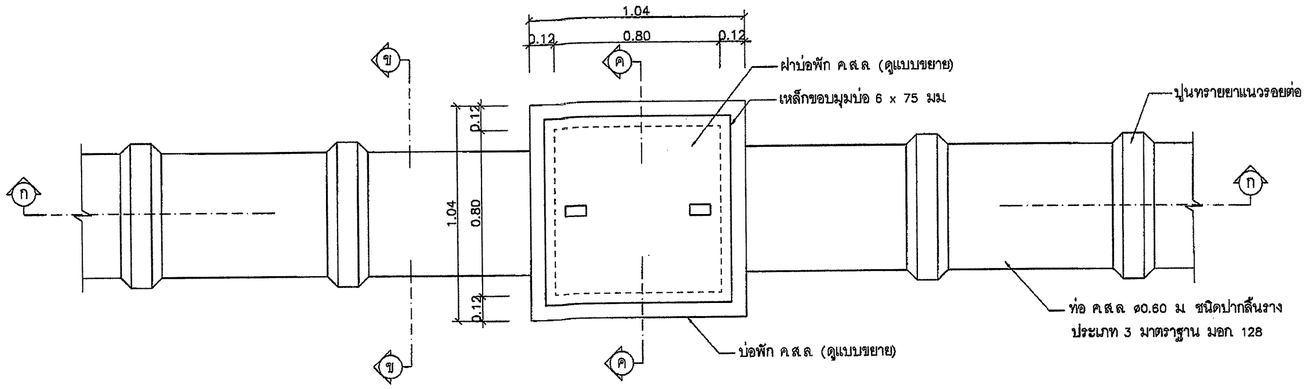

แปลนบ่อพัก ค.ส.ล และแนวท่อคอนกรีต ขนาด ø 0.60 m. 1:20

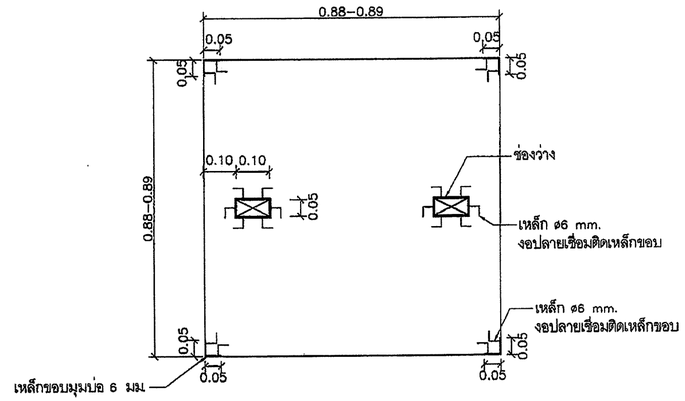

ขยายฝาปิดบ่อพัก ค.ส.ล.

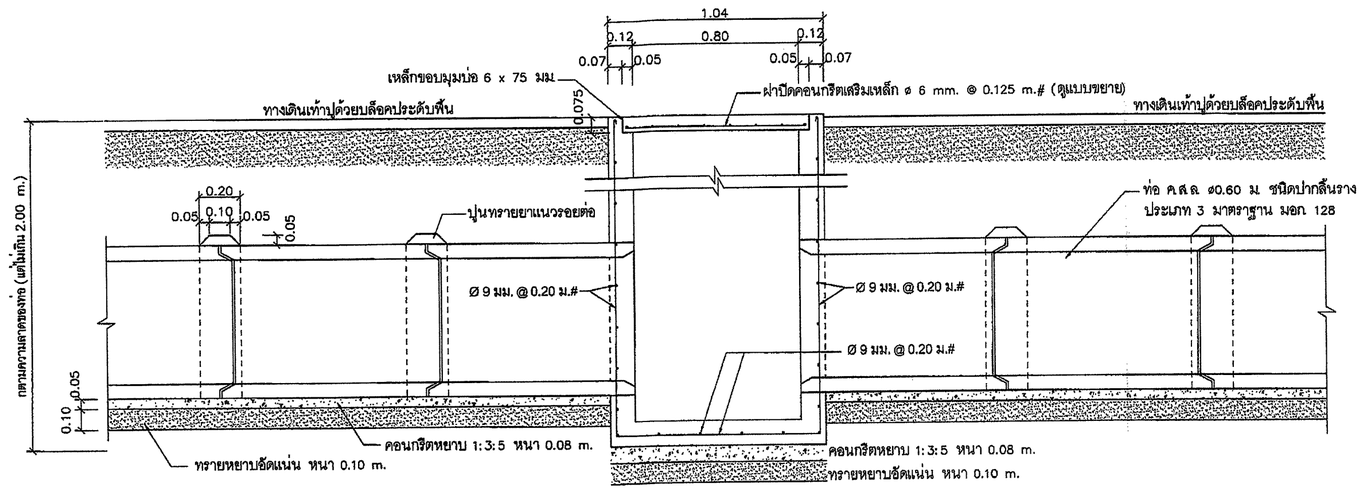

รูปตัด (ก)–(ก) 1:20

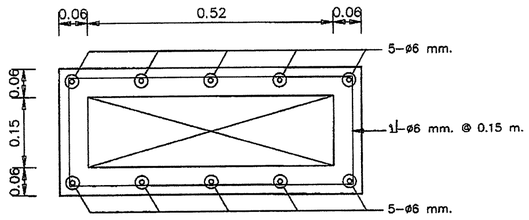

ขยายช่องน้ำไหลลงบ่อพัก

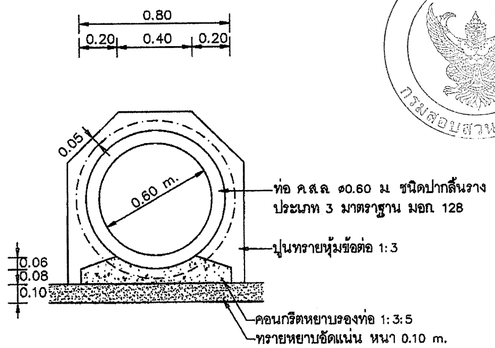

รูปตัด (ข)–(ข)

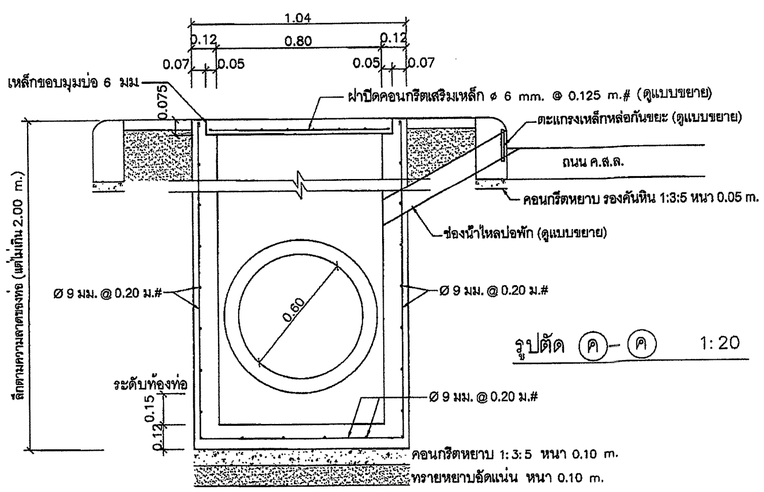

รูปตัด (ค)–(ค) 1:20

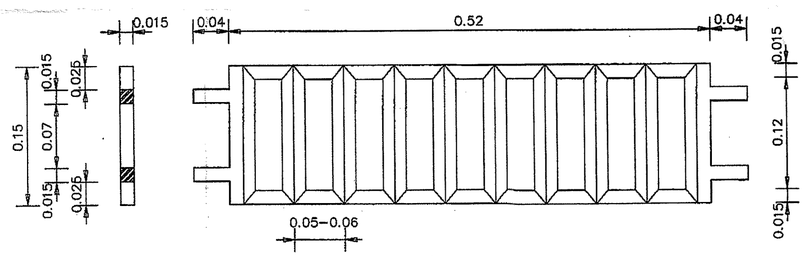

ขยายตะแกรงเหล็กหล่อกันขยะตรงช่องน้ำไหลลงบ่อพัก

หมายเหตุ – ตะแกรงเป็นเหล็กหล่อสำเร็จรูป ขนาดกว้าง–ยาว ที่กำหนดเป็นค่าโดยประมาณ

– ระยะห่างของช่องตะแกรงกันขยะ มีค่าระหว่าง 0.05 m. ถึง 0.06 m.

กรมสอบสวนคดีพิเศษ
กระทรวงยุติธรรม
DSI

โครงการ :
ก่อสร้างถนน ค.ส.ล.พร้อมท่อระบายน้ำ ค.ส.ล. Ø 0.60 ม. และทางเดินเท้า

สถานที่ :
บริเวณทางเข้าสถาบันการสอบสวนคดีพิเศษ แขวงลำผักชี เขตหนองจอก กรุงเทพมหานคร ฯ

วิศวกร / สำรวจ / เขียนแบบ :
นายธีรยุทธ ยมาภัย ภย 48656
(เจ้าหน้าที่คดีพิเศษชำนาญการ)

กองออกแบบและก่อสร้าง
สำนักงานปลัดกระทรวงยุติธรรม
ได้ตรวจสอบแล้ว
(ลงชื่อ).....ผู้ตรวจ
(ลงชื่อ).....หัวหน้ากลุ่มงานอาคาร ๗/
ผู้อำนวยการกองออกแบบฯ

แบบแสดง :
แบบขยายท่อระบายน้ำ

แผ่นที่	8
จำนวนแผ่น	10
วัน / เดือน / ปี	

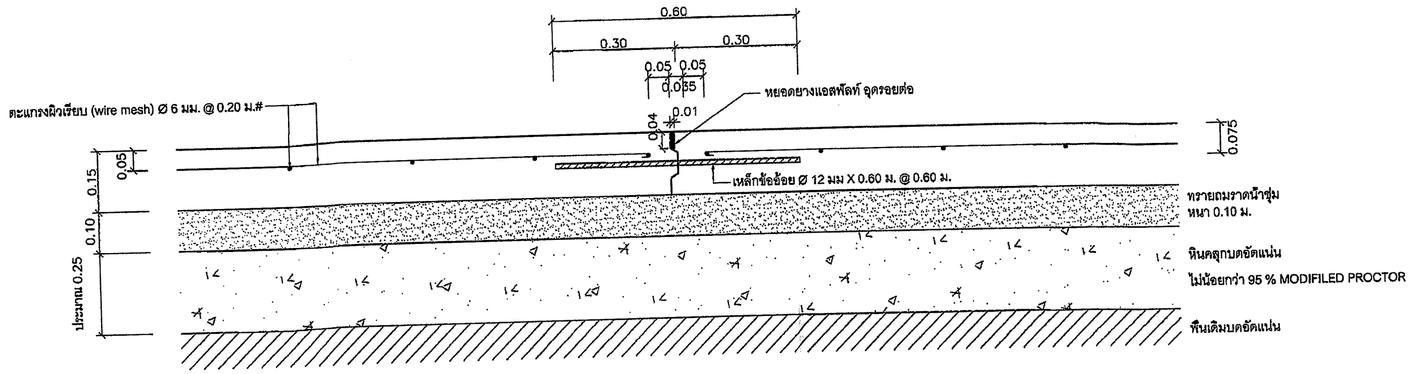

แบบขยายรอยต่อตามยาว LONGITUDINAL JOINT 1:10

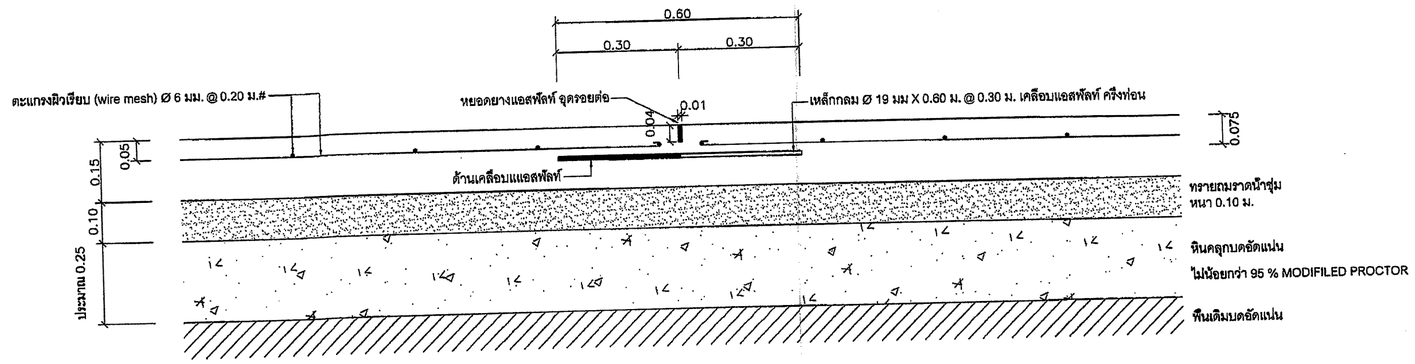

แบบขยายรอยต่อเพื่อการหดตัว CONSTRUCTION JOINT ทุกระยะ 5.00 ม. 1:10

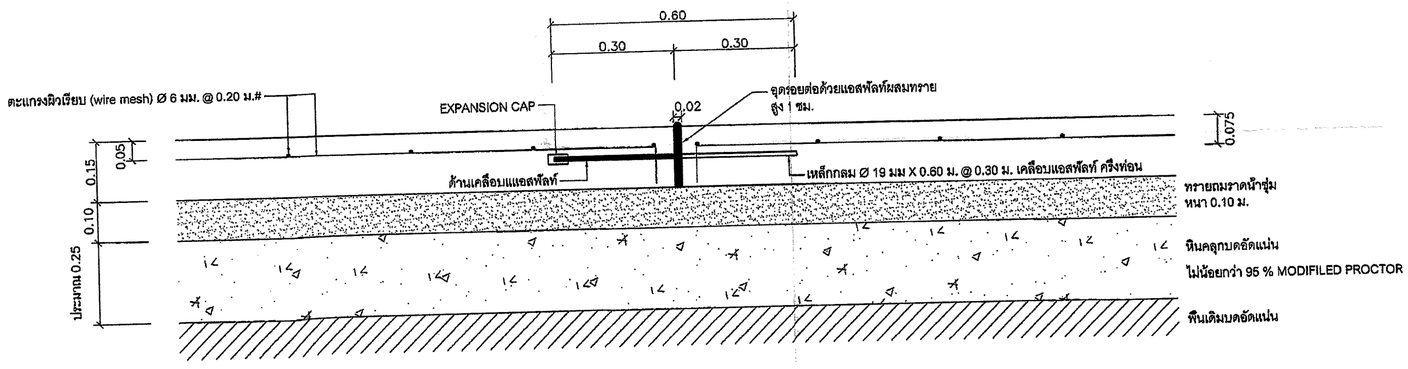

แบบขยายรอยต่อเพื่อการขยายตัว EXPANSION JOINT ทุกระยะ 30.00 ม. 1:10

กรมสอบสวนคดีพิเศษ
DEPARTMENT OF SPECIAL INVESTIGATION
กระทรวงยุติธรรม
DSI

โครงการ :
ก่อสร้างถนน ค.ส.ล.พร้อมท่อระบายน้ำ ค.ส.ล. Ø 0.60 ม. และทางเดินเท้า

สถานที่ :
บริเวณทางเข้าสถาบันการสอบสวนคดีพิเศษ แขวงลำผักชี เขตหนองจอก กรุงเทพมหานคร ฯ

วิศวกร / สำรวจ / เขียนแบบ :
นายธีรยุทธ ยมาภัย ภย 48656
(เจ้าหน้าที่คดีพิเศษชำนาญการ)

กรมสอบสวนคดีพิเศษ

กองออกแบบและก่อสร้าง
สำนักงานปลัดกระทรวงยุติธรรม
ได้ตรวจสอบแล้ว
(ลงชื่อ) ..... ผู้ตรวจ
(ลงชื่อ) ..... หัวหน้ากลุ่มงานอาคาร ฯ
ผู้อำนวยการกองออกแบบ

แบบแสดง :
แบบขยายรอยต่อถนน

แผ่นที่	9
จำนวนแผ่น	10
วัน / เดือน / ปี	

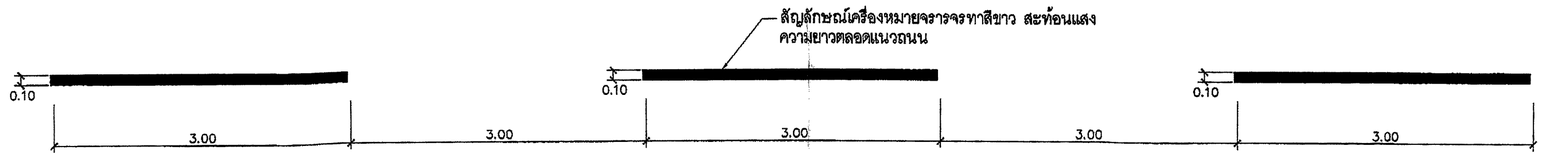

แบบขยายเส้นประแบ่งช่องจราจร

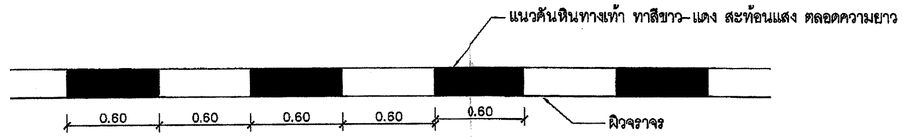

แบบขยายระยะทาสีขาว–แดง คันหินทางเท้า

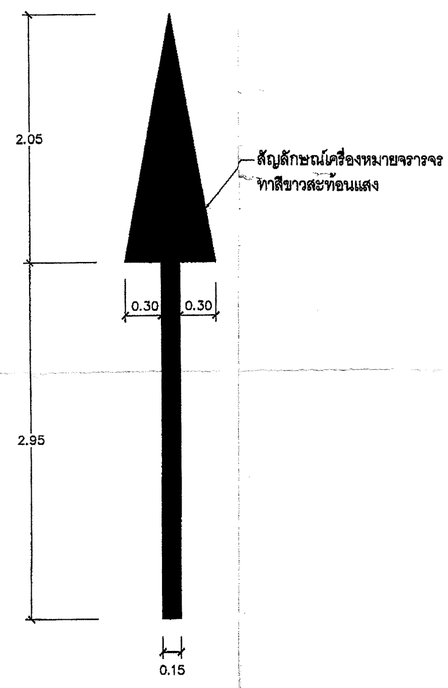

แบบขยายลูกศรแสดงทิศทางการเดินรถ จำนวน 6 จุด

กรมสอบสวนคดีพิเศษ
DEPARTMENT OF SPECIAL INVESTIGATION
กระทรวงยุติธรรม
DSI

โครงการ :
ก่อสร้างถนน ค.ส.ล.พร้อมท่อระบายน้ำ
ค.ส.ล. Ø 0.60 ม. และทางเดินเท้า

สถานที่ :
บริเวณทางเข้าสถาบันการสอบสวนคดีพิเศษ
แขวงลำผักชี เขตหนองจอก
กรุงเทพมหานคร ฯ

วิศวกร / สำรวจ / เขียนแบบ :
นายธีรยุทธ ยมาภัย ภย 48656
(เจ้าหน้าที่คดีพิเศษชำนาญการ)

กองออกแบบและกอสร้าง
สำนักงานปลัดกระทรวงยุติธรรม
ได้ตรวจสอบแล้ว
(ลงชื่อ) .....ผู้ตรวจ
(ลงชื่อ) .....หัวหน้ากลุ่มงานอาคาร ๗/
ผู้อำนวยการกองออกแบบฯ

แบบแสดง :
แบบขยายสัญลักษณ์เครื่องหมายจราจร

แผ่นที่	10
จำนวนแผ่น	10
วัน / เดือน / ปี	